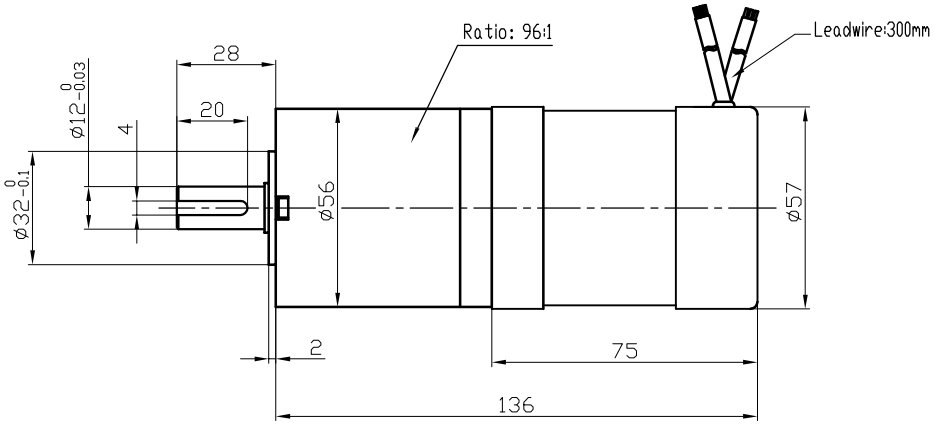

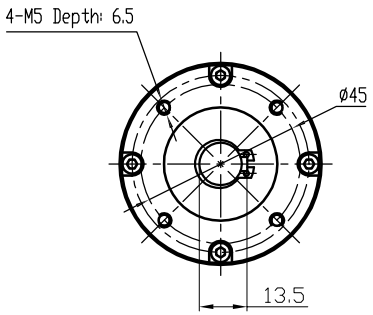

Geared motor performance		
Reduction ratio		96:1
Number of poles		4
Voltage	V	DC24
Rated Speed	rpm	4000(41)±10%
Rated Torque	N.m	0.28(21)
Rated Current	A	<7
Rated Power	W	115
No load Speed	rpm	5000(50)±10%

MOTOR							
U	V	W	+5V	Hall A	Hall B	Hall C	Gnd
Red	Yellow	Black	Red	Blue	Green	White	Black
18AWG 105℃			26AWG 105℃				

标记	处数	更改文件号	签名	日期	外形图				ZGC Mechanical & Electrical Co. Ltd
									Title: Planetary Gearbox Brushless DC Motor
设计		标准化			阶段标记	视角标记	重量	比例	Model: 57DMWH75-2440+56(96)
校对		审定			S			1:1	Draw. No: Ver.
审核		批准							
工艺		日期	2018.02.24		共 1 张	第 1 张			Code SD1290025 A